ESKIMO H Block

H 0 4 T 1 8 A

Serie Orizzontale

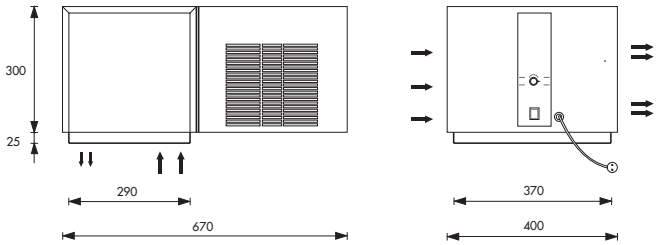

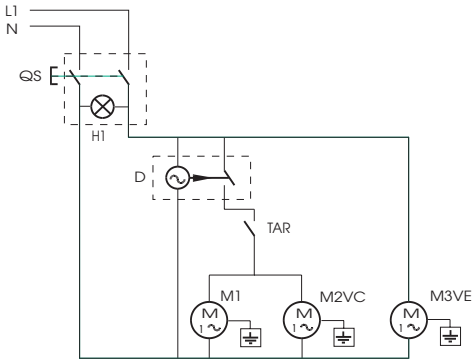

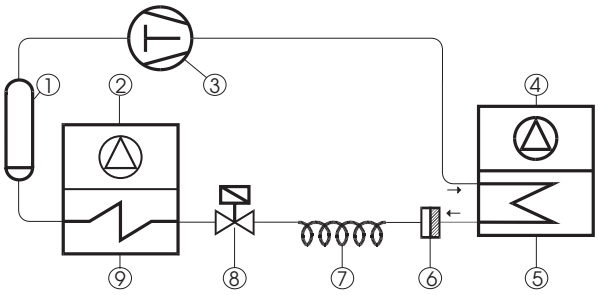

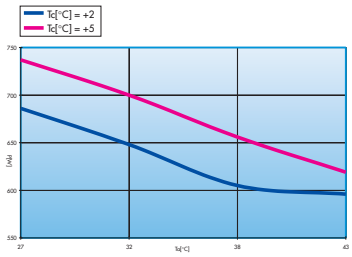

DATI TECNICI	TECNICAL DATA	DONNÉES TECHNIQUES	TECHNISCHE DATEN	CARACTERISTICAS TECNICAS	
Tensione	Voltage	Tension	Spannung	Tensión	230V/1P/50Hz+N
Max pot. assorbita	Max cons. capacity	Puiss. max. absorbée	Max. Leistungsaufn.	Max. pot. absorbida	780 Kw
Tipo refrigerante	Refrigerant type	Tipe du gaz	Kältemittel	Tipo refrigerante	R404A
Tipo compressore	Compressor type	Type compresseur	Kompressortyp	Tipo compresor	E
Pot. nominale	Power rating	Puissance nominale	Nennleistung	Potencia nominal	1/3 CV
Condensatore	**Condenser**	**Condenseur**	**Kondensator**	**Condensador**	
Passo alette	Fin spacing	Escart alettes	Lamellenabstand	Paso aletas	3 mm
Ventilatori	Fan	Ventilateur	Lüfter	Ventiladores	1 x ø230 mm
Pot. nom. assorbita	Consump. capacity	Puiss. nom. absorbée	Nennaufnahme	Pot. nominal. absorbida	45 W
Portata d'aria	Air volume	Débit d'air	Luftleistung	Caudal aire	500 m^3/h
Evaporatore	**Evaporatour**	**Evaporateur**	**Verdampfer**	**Evaporador**	
Passo alette	Fin spacing	Escartement ailettes	Lamellenabstand	Paso aletas	4 mm
Sbrinamento	Defrost	Dégivrage	Abtauung	Descongelación	A
Espansione	Expansion	Expansion	Expansion	Expansión	C
Ventilatori	Fan	Ventilateur	Lüfter	Ventiladores	1 x ø180 mm
Pot. nom. assorbita	Consump. capacity	Puiss. nom. absorbée	Nennaufnahme	Pot. nominal. absorbida	18 W
Portata d'aria	Air volume	Débit d'air	Volumenstrom	Caudal aire	150 m^3/h

E Ermetico - Hermetic - Hermetique - Vollhermetisch - Hermético
S Semiermetico - Semihermetic - Semi-hermetique - Halbhermetisch - Semihermético
A Aria - Air - Air - Luft - Aire
C Capillare - Capillary - Capillaire - Kapillar - Capilar
V Valvola termostatica - Expansion valve - Détendeur thermostatique - Thermostatisches Expansionventil - Vàlvula termostatica

Peso lordo - Gross weight - Poids brut - Bruttogewicht - Peso bruto	33 Kg
Peso netto - Net weight - Poids net - Nettogewicht - Peso neto	31 Kg
Volume - Volume - Volume - Volumen - Volumen	0.13 m^3
Forma - Form - Form - Form - Form	A

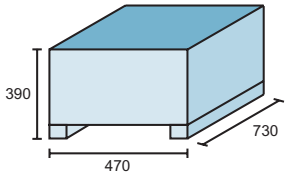

25/04/04