ICEBERG Split

0 9 1 2 5 N monofase

S e r i e S p l i t

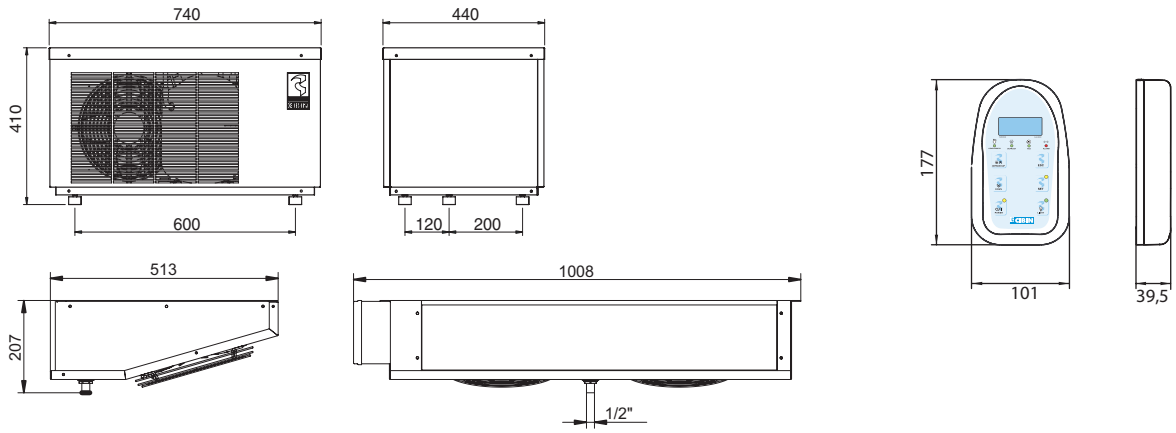

DATI TECNICI	TECNICAL DATA	DONNÉES TECHNIQUES	TECHNISCHE DATEN	CARACTERÍSTICAS TÉCNICAS	
Tensione	Voltage	Tension	Spannung	Tensión	230V/1P/50Hz+N
Potenza assorbita	Power consumption	Puissance absorbée	Leistungsaufnahme	Potencia absorbida	1,6 kW
Tipo refrigerante	Refrigerant type	Tipe du gaz	Kältemittel	Tipo refrigerante	R404A/R507
Tipo compressore	Compressor type	Type compresseur	Kompressortyp	Tipo compresor	E
Pot. nominale	Power rating	Puissance nominale	Nennleistung	Potencia nominal	1,0 CV
Condensatore	**Condenser**	**Condenseur**	**Verflüssiger**	**Condensador**	
Passo alette	Fin spacing	Escart alettes	Lamellenabstand	Paso aletas	2,5 mm
Ventilatori	Fans	Ventilateurs	Ventilatoren	Ventiladores	1 x ø254 mm
Pot. nom. assorbita	Nom. power consumption	Puiss. nom. absorbée	Nennleistungsaufnahme	Pot. nominal. absorbida	95 W
Portata d'aria	Air volume	Débit d'air	Volumenstrom	Caudal aire	700 m^3/h
Evaporatore	**Evaporatour**	**Evaporateur**	**Verdampfer**	**Evaporador**	
Passo alette	Fin spacing	Escartement ailettes	Lamellenabstand	Paso aletas	4,2 ÷ 8,4 mm
Sbrinamento	Defrosting	Dégivrage	Abtauung	Desescarche	EL
Espansione	Expansion	Expansion	Expansion	Expansión	V
Ventilatori	Fans	Ventilateur	Ventilator	Ventiladores	2 x ø254 mm
Pot. nom. assorbita	Nom. power consumption	Puiss. nom. absorbée	Nennleistungsaufnahme	Pot. nominal. absorbida	146 W
Portata d'aria	Air volume	Débit d'air	Volumenstrom	Caudal aire	1300 m^3/h
Freccia d'aria	Air throw	Projection d'air	Reichweite	Flecha de aire	9 m
Codice	Code	Code	Kodex	Codigo	999905005

E Ermetico - Hermetic - Hermetique - Vollhermetisch - Hermético
S Semiermetico - Semihermetic - Semi-hermetique - Halbhermetisch - Semihermético
EL Elettrico - Eletic - Electrique - Elektrische - Eléctrico
C Capillare - Capillary - Capillaire - Kapillar - Capilar
V Valvola termostatica - Expansion valve - Détendeur thermostatique - Thermostatisches Expansionventil - Válvula termostática

RESA - CAPACITY - PUISSANCE - LEISTUNG - RENDIMIENTO												
Tc (°C)	-5				0				+5			
Ta (°C)	27	32	38	43	27	32	38	43	27	32	38	43
P (W)	1591	1490	1369	1268	1730	1620	14,88	1379	1868	1749	1607	1489
V (m^3)	13,42	12,57	11,55	10,70	14,59	13,66	12,55	11,63	15,75	14,75	13,56	12,56

Tc Temperatura cella - Cold room temperature - Température chambre froid - Kühlraumtemperatur - Temperatura cámara
Ta Temperatura ambiente - Ambient temperature - Température ambiente - Umgebungstemperatur - Temperatura ambiente
P Potenza frigorifera - Cooling capacity - Puissances frigorifiques - Kälteleistung - Potencia frigorífica
V Volume cella - Coldroom volume - Volume chambre - Kühlzellenvolumen - Volumen cámara

Peso lordo - Gross weight - Poids brut - Bruttogewicht - Peso bruto **91 kg**

Peso netto - Net weight - Poids net - Nettogewicht - Peso neto **64 kg**

Volume (B) - Volume (B) - Volume (B) - Volumen (B) - Volumen (B) **0,66 m^3**
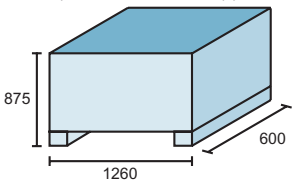
Imballo Evaporatore (A) + Gruppo (B)